平成26年度岡山県高等学校サッカー選手権大会
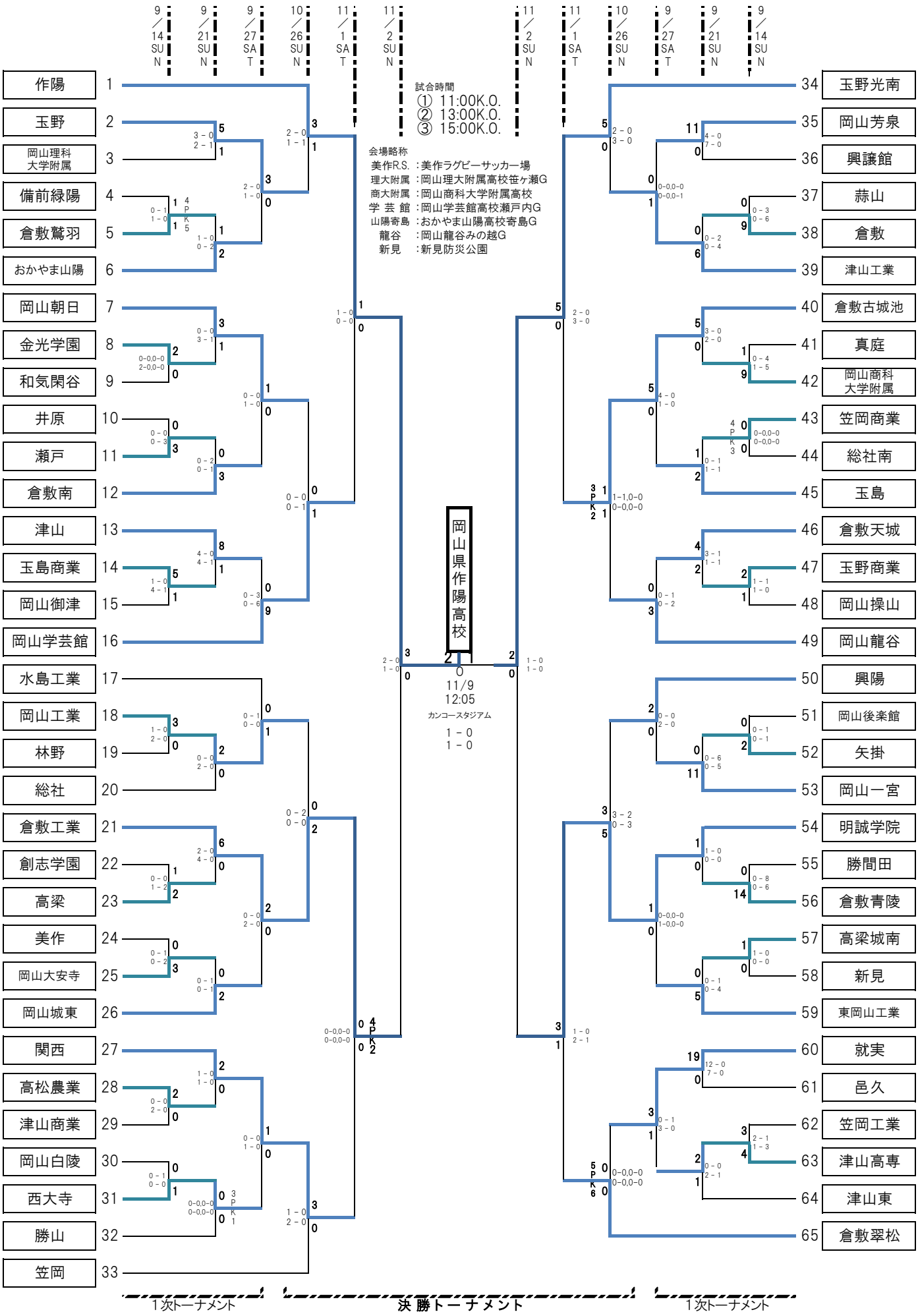
2014/11/11